〔交流回路〕

【１】1995 年度　追試験　物理 第３問　B

B　交流電源 D，抵抗器 R，コンデンサーC，コイル L および豆電球 M を用いて，図５の(a)～(d)のような回路をつくった。ただし，豆電球の抵抗は電流によらず一定とする。次の問い(問４・問５)の答えを，それぞれの解答群のうちから一つずつ選べ。

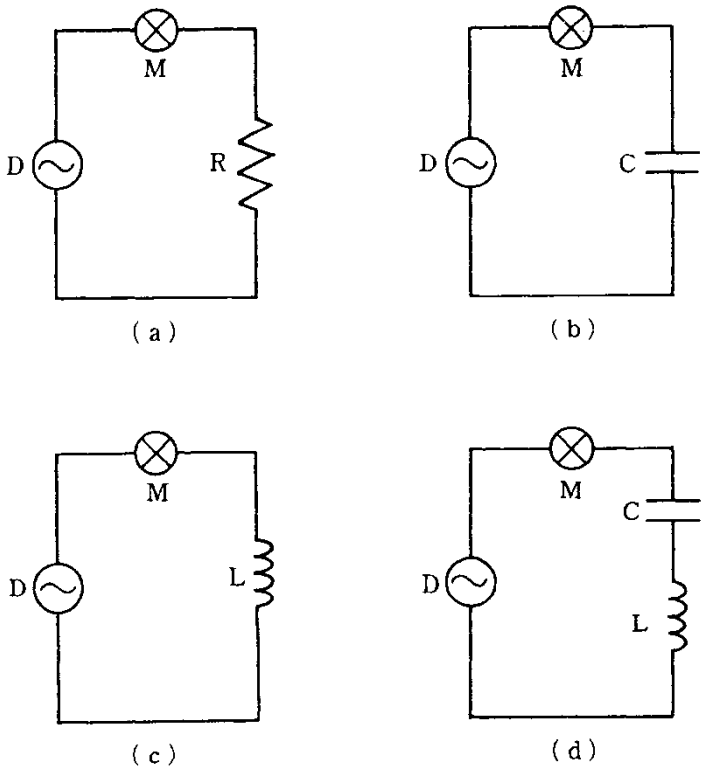

図　5

問４　交流電源の電圧を一定にしたまま周波数を変化させたときの，(a)～(d)の回路の豆電球の明るさの変化を表すグラフはそれぞれどれか。

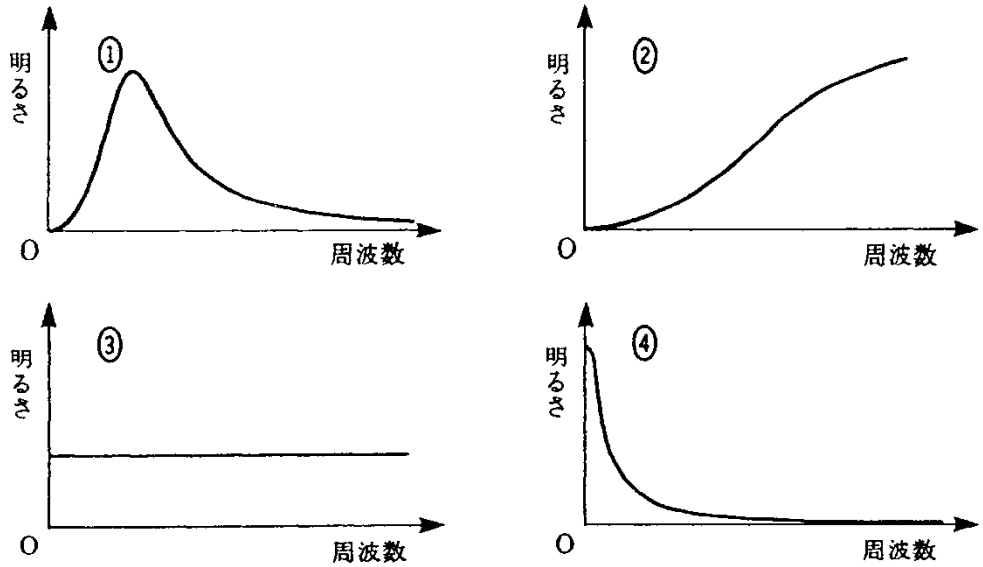

問５　図５の回路(c)において，交流電源の電圧と周波数を一定にしたままでコイル L に比透磁率の大きい鉄芯を入れると，豆電球の明るさはどうなるか。

①　明るくなる。　　②　変わらない。　　③　暗くなる。